SYM.	DATE	DESCRIPTION	REV. BY

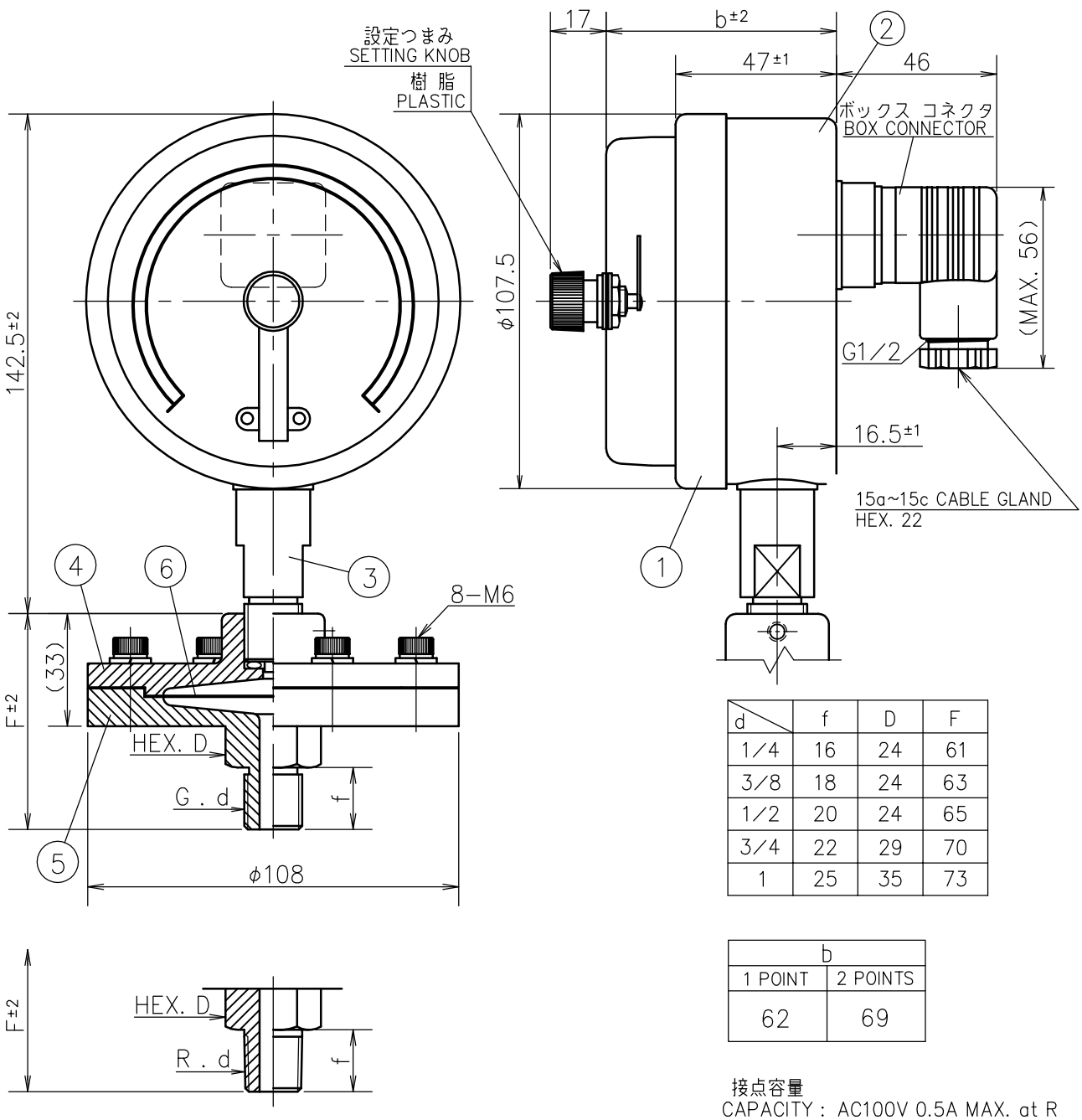

d	f	D	F
1/4	16	24	61
3/8	18	24	63
1/2	20	24	65
3/4	22	29	70
1	25	35	73

b	
1 POINT	2 POINTS
62	69

接点容量
CAPACITY : AC100V 0.5A MAX. at R

※設置は振動のある場所を避けて下さい。
DON'T USE AT VIBRATORY PLACE

No.	Name 部品名	Material 材 質	Finish 処 理
⑥	Diaphragm ダイアフラム	SUS316L	
⑤	Lower Flange 下フランジ	SUS316	
④	Upper Flange 上フランジ	Steel Cr Plating 鉄 クロムメッキ . SUS304	
③	Socket 接続部	SUS	
②	Case ケース	SUS304	Polish Electrolysis 電解研磨
①	Cover カバー	SUS304	Polish Electrolysis 電解研磨

Order No. 貴 注 番	
Scale Range 目盛範囲	MPa
Quantity 台 数	
Remarks 備 考	

MATERIAL 材 質	DESIGNED FOR Diaphragm-Seal Type 品 名 Pressure Gauge With 1 or 2 Contact Points ＰＫ コンタクト１・２接点付隔膜式圧力計	PLATES NO. 品 番	MODELS TO BE USED / QTY.
FINISH 処 理	MODEL AND SIZE 型 名 ＰＫ－９Ｔ Ａ φ１００	DATE 2024.08.07 / CHKD. KOTSUNA	
		DRWN. TANABE / APPD. OHANA	
SCALE 尺 度 Free / TOLERANCE 公 差 ±	TITLE 図 名 Outside Drawing 外 形 図	DRWG NO. 図 番	CD17AUOY100C PK9T−001

Daiichi Keiki Mfg.Co.,Ltd.
株式会社 第一計器製作所