SYM.	DATE	DESCRIPTION	REV. BY

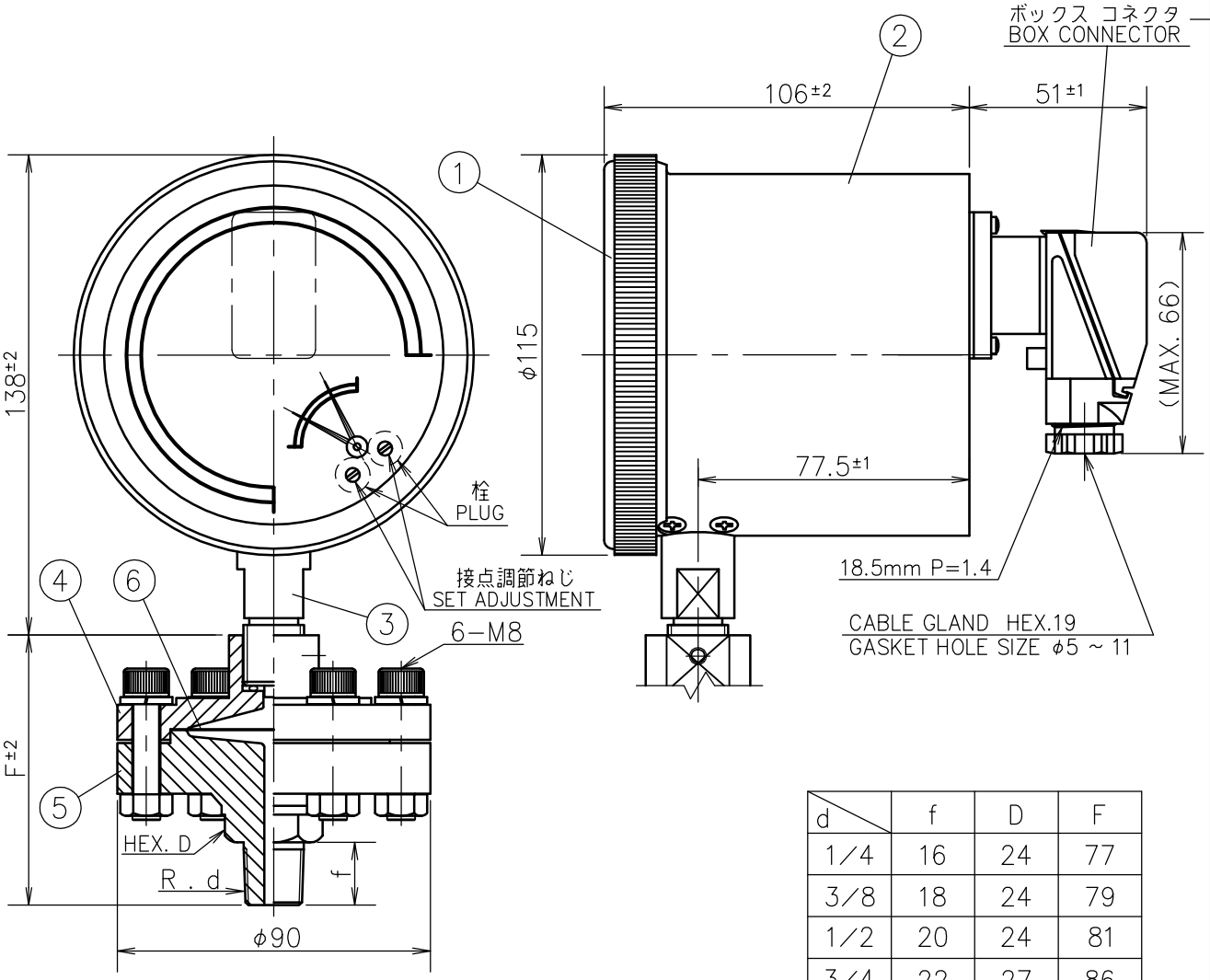

d	f	D	F
1/4	16	24	77
3/8	18	24	79
1/2	20	24	81
3/4	22	27	86
1	25	36	92

大電流用接点容量
MUCH ELECTRIC CURRENT CAPACITY : AC125V.250V 10A (cosφ=1)、DC5V 160mA MIN.

小電流用接点容量
LITTLE ELECTRIC CURRENT CAPACITY : DC30V 0.1A MAX. , DC 5V 1mA MIN. at R

No.	Name 部品名	Material 材質	Finish 処理
⑥	Diaphragm ダイアフラム	PTFE	
⑤	Lower Flange 下フランジ	PVC. HT-PVC. PP	
④	Upper Flange 上フランジ	Steel Cr Plating 鉄 クロムメッキ . SUS304	
③	Socket 接続部	Brass . SUS	
②	Case ケース	AC2B	Black Painting 黒塗装
①	Cover カバー	AC2B	Black Painting 黒塗装

Order No. 貴注番	
Scale Range 目盛範囲	MPa
Quantity 台数	
Remarks 備考	

MATERIAL 材質	DESIGNED FOR 品名 Diaphragm-Seal Type Pressure Gauge With 2 Micro Switch Contact PK マイクロスイッチ2接点付隔膜式圧力計	PLATES NO. 品番	MODELS TO BE USED / QTY.
FINISH 処理	MODEL AND SIZE 型名 PK−8T A φ100	DATE 2024.08.21 / CHKD. KONTANI	
		DRWN. HONDA / APPD. TANABE	
SCALE 尺度 Free / TOLERANCE 公差 ±	TITLE 図名 Outside Drawing 外形図	DRWG NO. 図番 MD14AUOY100E PK8T1−001	

Daiichi Keiki Mfg.Co.,Ltd.
株式会社 第一計器製作所