SYM.	DATE	DESCRIPTION	REV.	BY

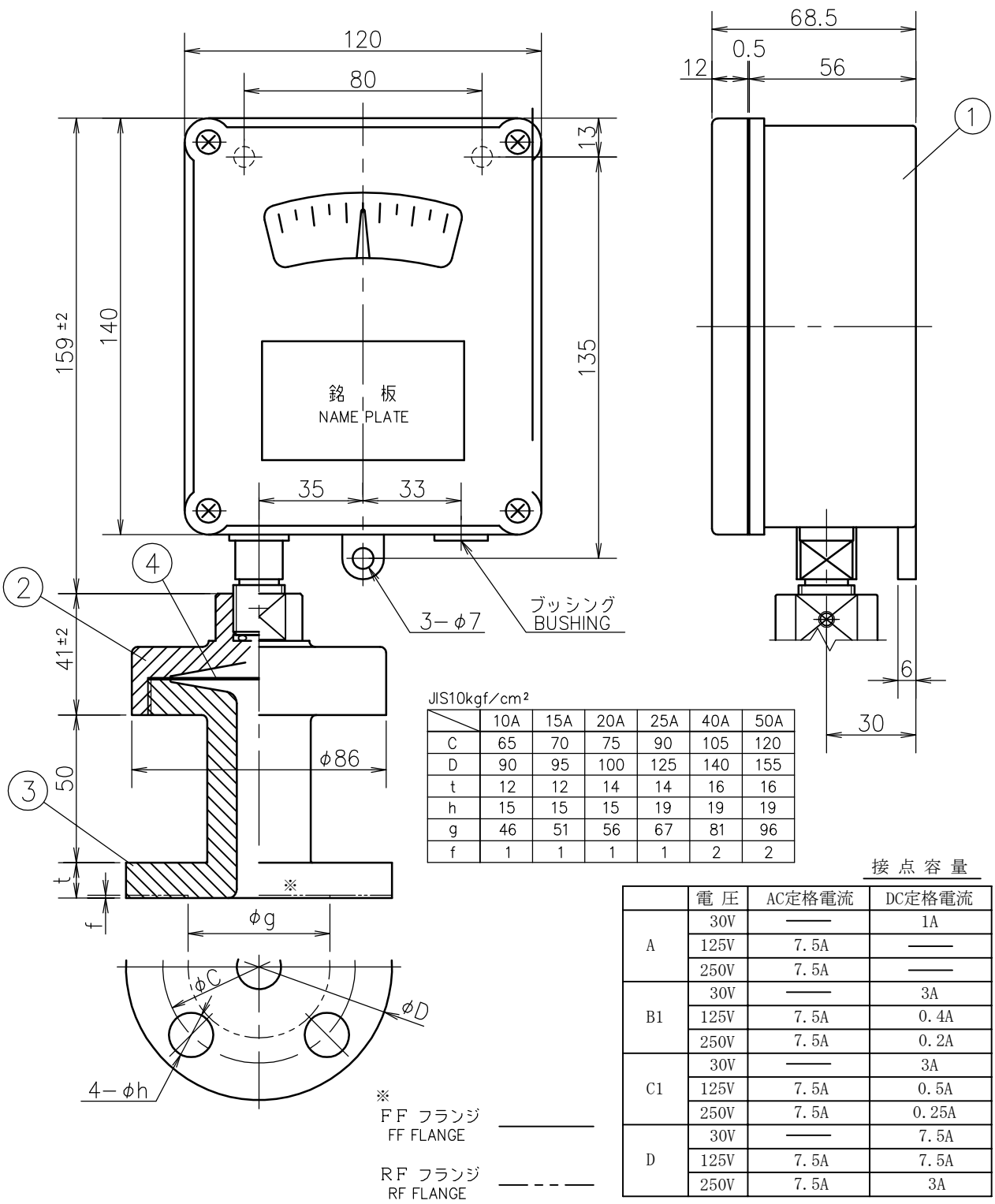

※
FF フランジ
FF FLANGE

RF フランジ
RF FLANGE

JIS10kgf/cm²

	10A	15A	20A	25A	40A	50A
C	65	70	75	90	105	120
D	90	95	100	125	140	155
t	12	12	14	14	16	16
h	15	15	15	19	19	19
g	46	51	56	67	81	96
f	1	1	1	1	2	2

接点容量

	電圧	AC定格電流	DC定格電流
A	30V	――	1A
	125V	7.5A	――
	250V	7.5A	――
B1	30V	――	3A
	125V	7.5A	0.4A
	250V	7.5A	0.2A
C1	30V	――	3A
	125V	7.5A	0.5A
	250V	7.5A	0.25A
D	30V	――	7.5A
	125V	7.5A	7.5A
	250V	7.5A	3A

No.	Name 部品名	Material 材質	Finish 処理
④	Diaphragm ダイヤフラム	SUS316L . PTFE	
③	Lower Flange 下フランジ	SUS304 . SUS316	
②	Upper Flange 上フランジ	Steel Cr Plating 鉄 クロムメッキ . SUS304	
①	Case ケース	ADC12	Munsell マンセル 7.5BG7/2

Order No. 貴注番	
Scale Range 目盛範囲	MPa
Quantity 台数	
Remarks 備考	

MATERIAL 材質	DESIGNED FOR 品名 Diaphragm-Seal Type Pressure Switch 隔膜式圧力スイッチ	PLATES NO. 品番	MODELS TO BE USED / QTY.
FINISH 処理	MODEL AND SIZE 型名 PK−5 DK−F8	DATE 2024.06.13 / CHKD. KONTANI	
SCALE 尺度 Free / TOLERANCE 公差 ±	TITLE 図名 Outside Drawing 外形図	DRWN. HONDA / APPD. TANABE	DRWG NO. 図番 DKF8−PK5−001

Daiichi Keiki Mfg.Co.,Ltd.
株式会社 第一計器製作所