SYM.	DATE	DESCRIPTION	REV. BY

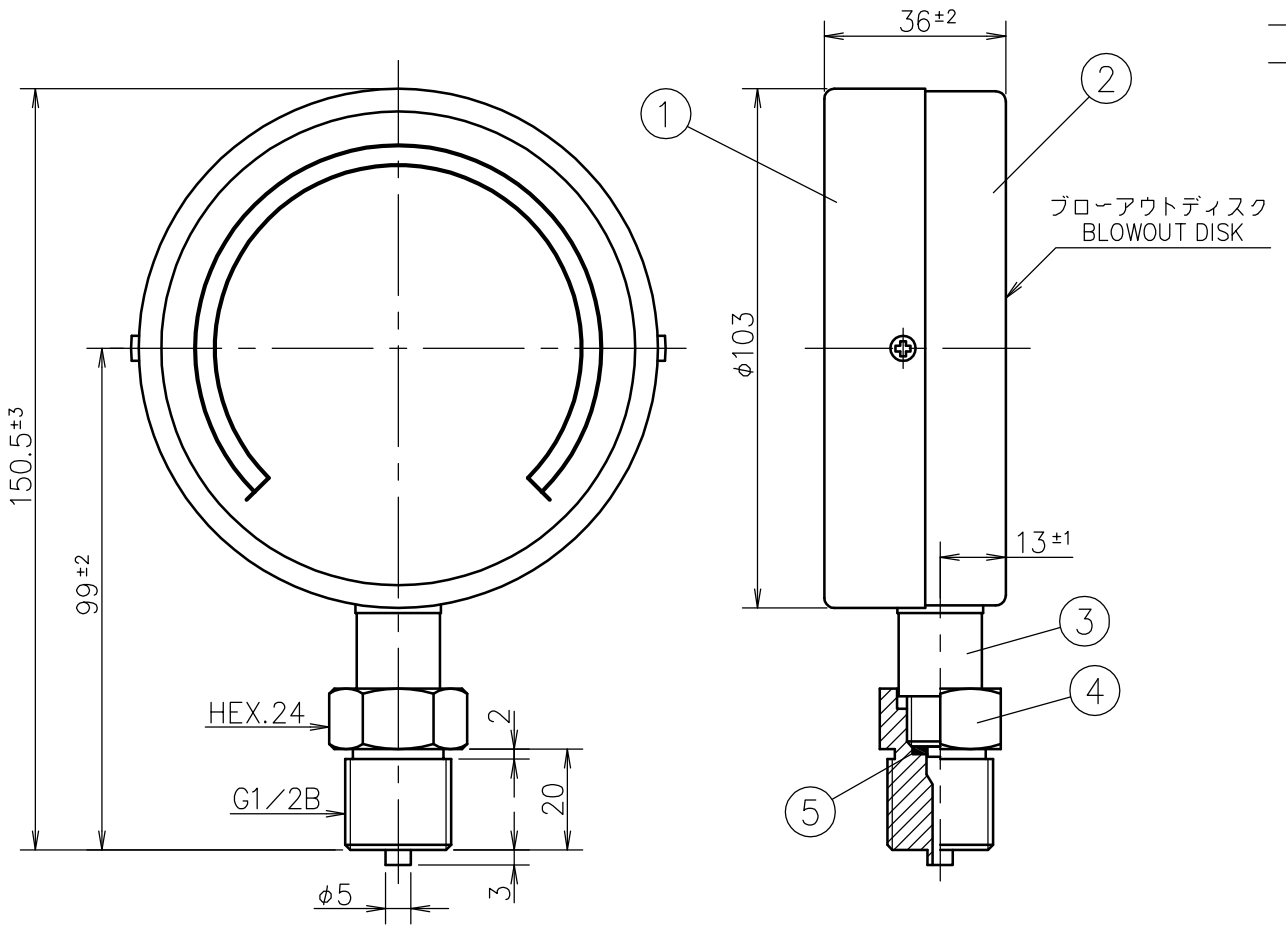

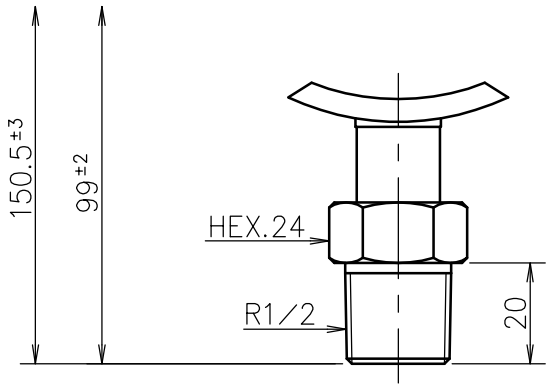

No.	Name 部品名	Material 材質	Finish 処理	Remarks 備考
⑤	Packing パッキン	C1100P		
④	Connection Thread 接続ネジ	Brass		
③	Socket 接続部	Brass		
②	Case ケース	Steel 鉄	Black Painting 黒塗装	
①	Cover カバー	Steel 鉄	Black Painting 黒塗装	

Order No. 貴注番	
Scale Range 目盛範囲	MPa
Quantity 台数	
Remarks 備考	

MATERIAL 材質	----------	DESIGNED FOR 品名	First Gauge FTT ファーストゲージ
FINISH 処理	----------	MODEL AND SIZE 型名	AS φ100
SCALE 尺度	1／1.5	TOLERANCE 公差	±
TITLE 図名	Outside Drawing 外形図	DRWG NO. 図番	PD07ASB100－002②

PLATES NO. 品番		
MODELS TO BE USED		QTY.

DATE	2023.11.02	CHKD.	KONTANI
DRWN.	HONDA	APPD.	TANABE

Daiichi Keiki Mfg.Co.,Ltd.
株式会社 第一計器製作所