SYM.	DATE	DESCRIPTION	REV. BY

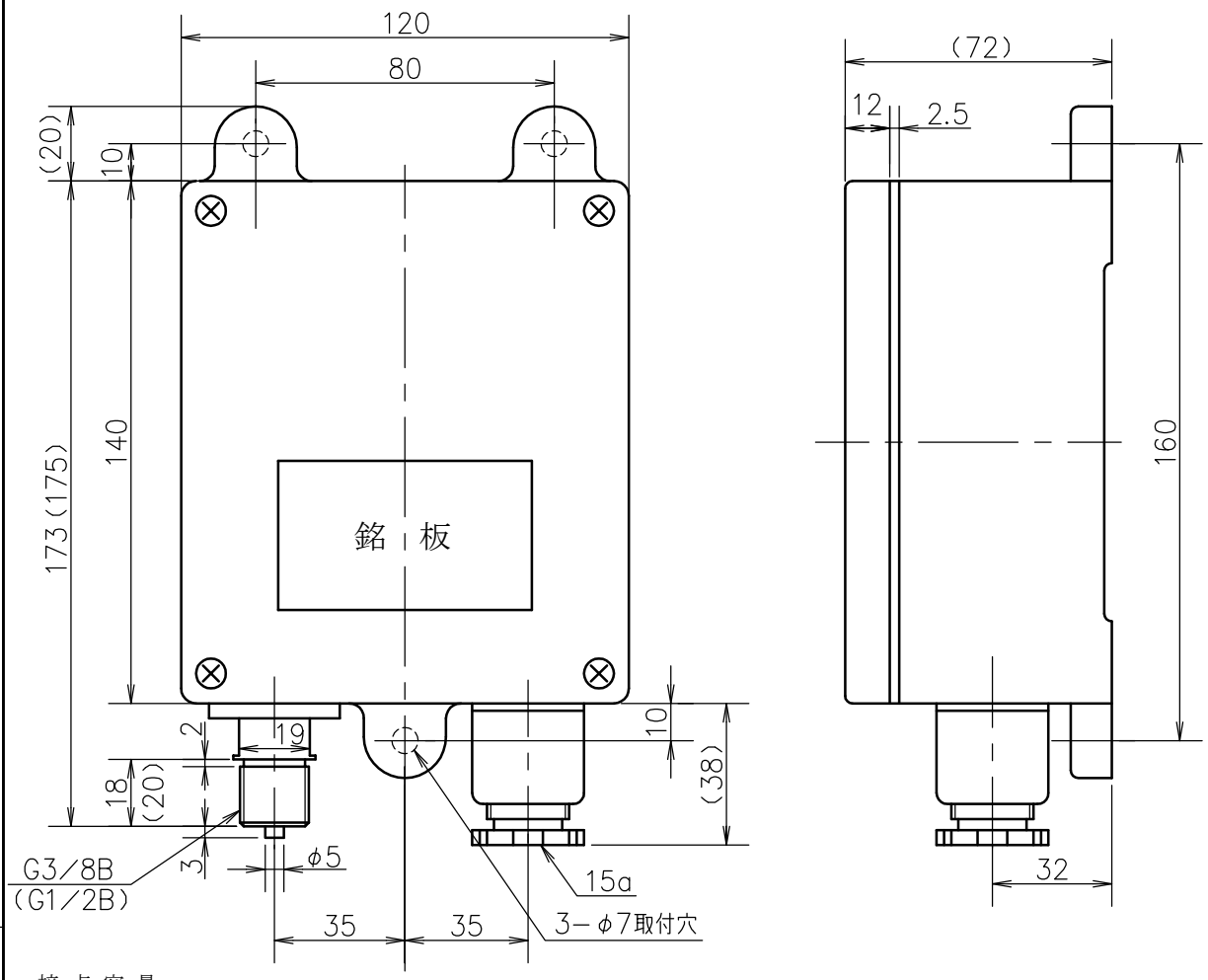

接点容量

	電圧	AC定格電流	DC定格電流
B1	30V	――	3A
	125V	7.5A	0.4A
	250V	7.5A	0.2A
C1	30V	――	3A
	125V	7.5A	0.5A
	250V	7.5A	0.25A
D	30V	――	7.5A
	125V	7.5A	7.5A
	250V	7.5A	3A

単位：MPa

圧力目盛範囲	種別	差圧(ディファレンシャル)	圧力目盛範囲	種別	差圧(ディファレンシャル)
-0.1 ～ 0 0 ～ 0.1	B1	0.006前後	0 ～ 15	B1	0.30 ～ 0.65
				C1	0.50 ～ 1.35
				D	1.80 ～ 6.00
0 ～ 0.5	B1	0.010 ～ 0.015	0 ～ 20	B1	0.40 ～ 1.75
	C1	0.020 ～ 0.030		C1	0.70 ～ 1.70
	D	0.040 ～ 0.083		D	1.40 ～ 4.25
0 ～ 1	B1	0.015 ～ 0.028	0 ～ 25	B1	0.40 ～ 1.00
	C1	0.030 ～ 0.060		C1	0.80 ～ 2.00
	D	0.070 ～ 0.200		D	2.50 ～ 7.00
0 ～ 3	B1	0.020 ～ 0.080	0 ～ 30	B1	0.20 ～ 1.00
	C1	0.070 ～ 0.170		C1	0.80 ～ 2.20
	D	0.180 ～ 0.500		D	2.50 ～ 8.00
0 ～ 5	B1	0.140 ～ 0.200	0 ～ 40	B1	0.60 ～ 1.50
	C1	0.250 ～ 0.500		C1	1.20 ～ 3.00
	D	0.600 ～ 1.600		D	3.40 ～ 8.80
0 ～ 10	B1	0.20 ～ 0.40	0 ～ 50	B1	1.00 ～ 2.50
	C1	0.38 ～ 0.85		C1	2.00 ～ 6.00
	D	1.20 ～ 3.00		D	5.00 ～ 10.00

貴注	
台数	
目盛範囲	MPa
設定圧力	MPa
ｹｰｽ材質	AC-7A ﾏﾝｾﾙ・7.5BG7/2
接続部	G3／8B ： Brass（全ての圧力範囲）
	G1／2B ： Brass（10MPa以上）
	G1／2B ： SUS304（1MPa以下）
備考	

設定精度 ： 設定範囲最大（F.S.）の2.0%以内
許容周囲温度 ： －２０ ～ ＋６０℃
許容流体温度 ： －２０ ～ ＋７０℃

MATERIAL 材質	DESIGNED FOR 品名 Pressure Switch 圧力スイッチ	PLATES NO. 品番	MODELS TO BE USED / QTY.
FINISH 処理	MODEL AND SIZE 型名 DK－F８W	DATE 2024.10.22 / CHKD. KONTANI	
		DRWN. HONDA / APPD. TANABE	
SCALE 尺度 1／2 / TOLERANCE 公差 ±	TITLE 図名 Outside Drawing 外形図	DRWG NO. 図番 DKF8W－001①	

Daiichi Keiki Mfg.Co.,Ltd.
株式会社 第一計器製作所